QD7

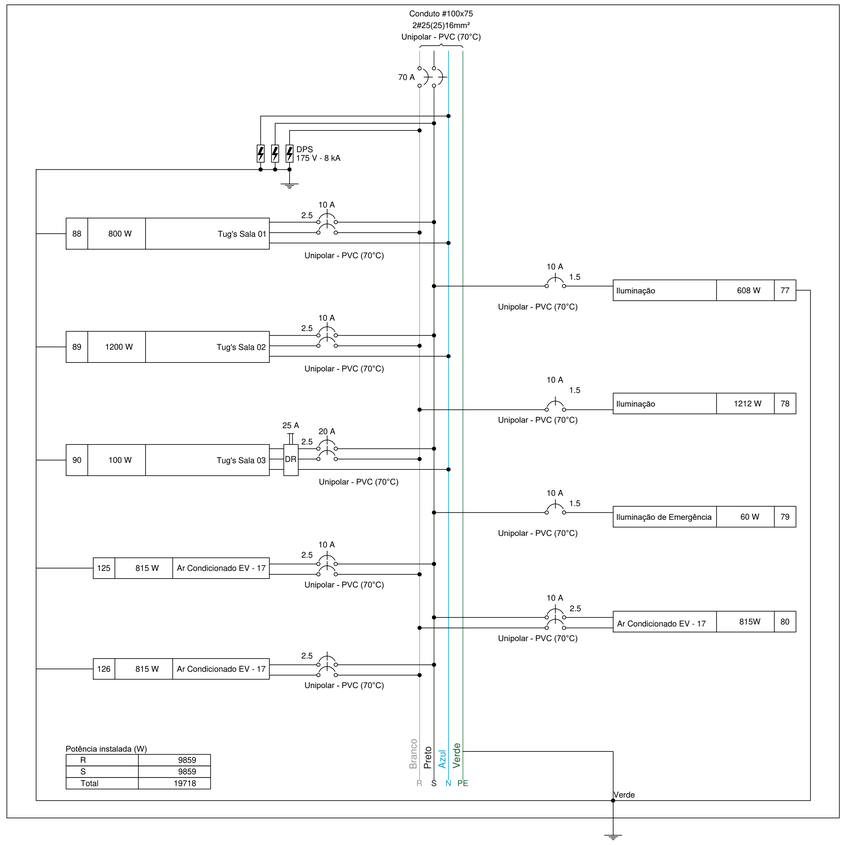

QD5

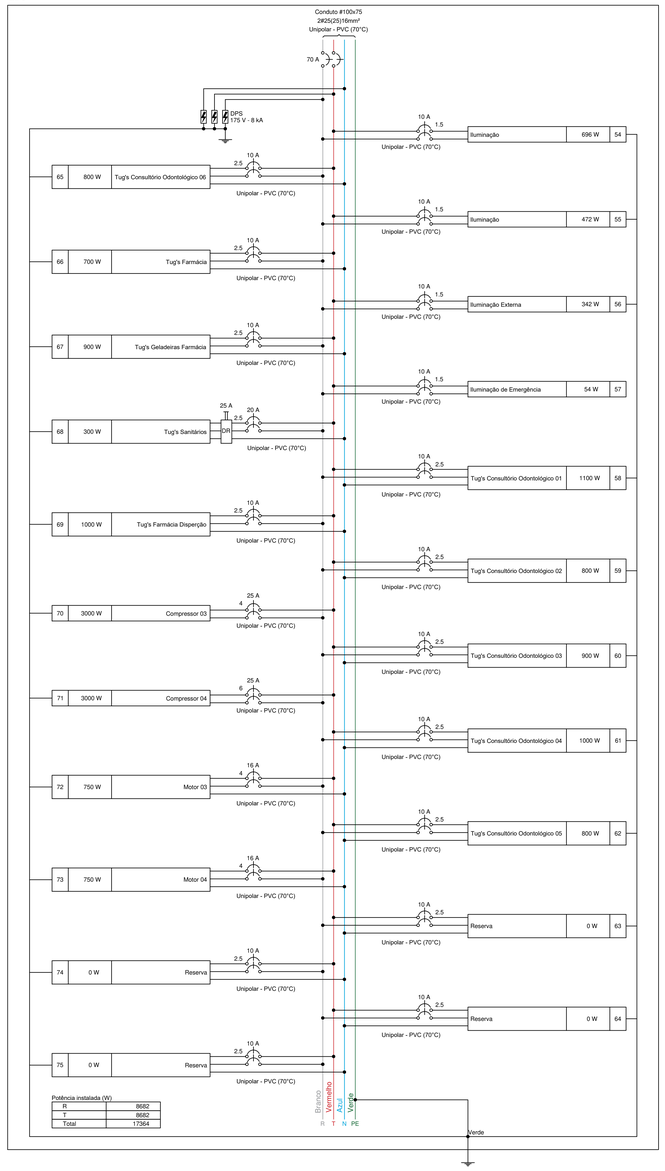

QD6

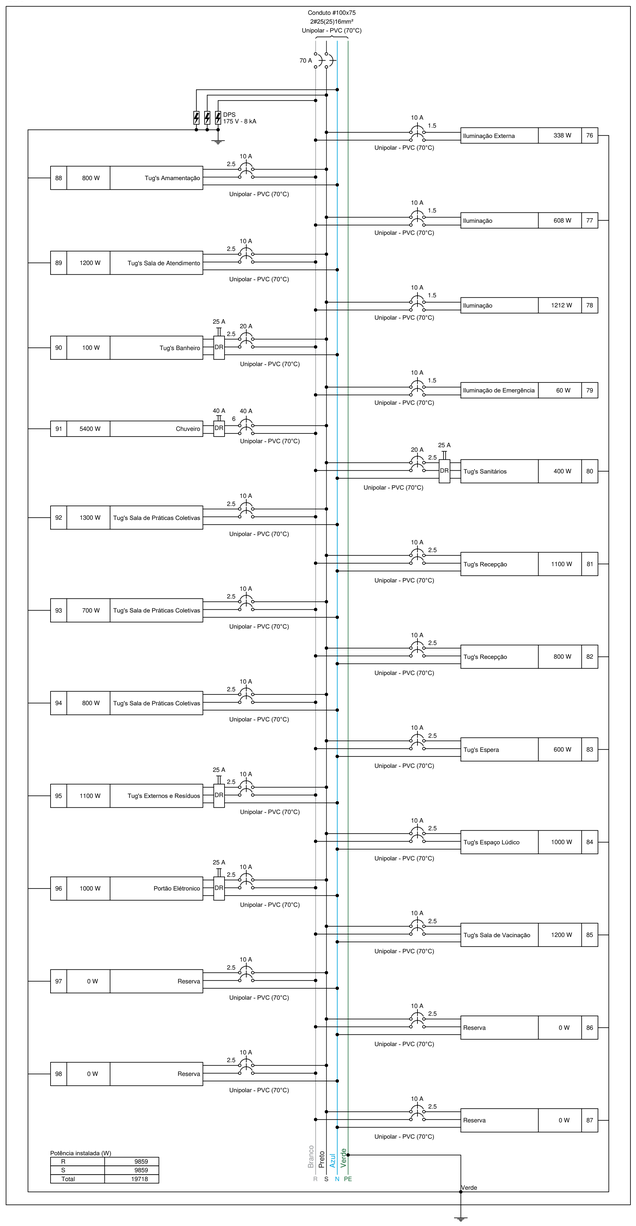

QD5

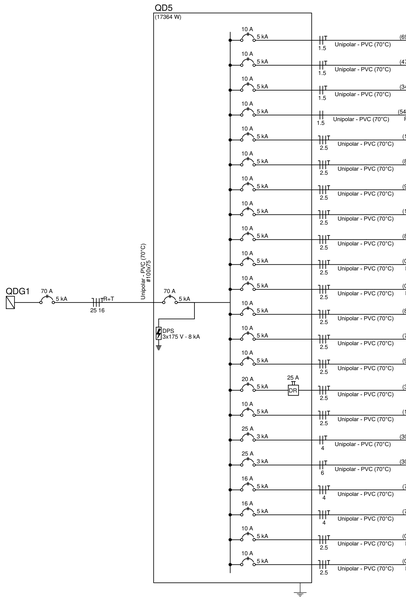

QD6

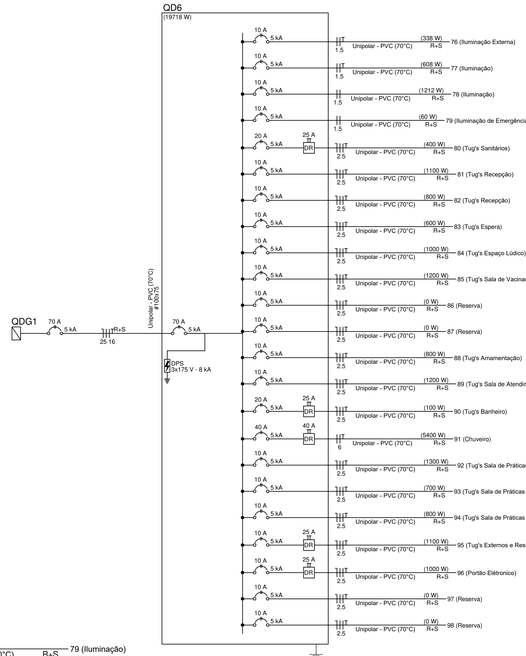

QD6

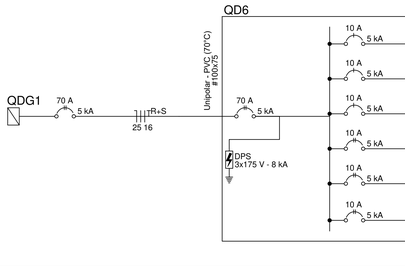

Quadro de Demanda (QD5) - TÉRREO

Tipo de carga	Potência instalada (kVA)	Fator de demanda (%)	Demanda (kVA)
Iluminação e TUG's (Clínicas e hospitais)	11.31	40.00	4.52
Motores	12.39	57.50	7.12
		TOTAL	11.65

Quadro de Demanda (QD6) - TÉRREO

Tipo de carga	Potência instalada (kVA)	Fator de demanda (%)	Demanda (kVA)
Chuveiros, ferros elétricos, aquecedores de água (Não residencial)	5.40	100.00	5.40
Iluminação e TUG's (Clínicas e hospitais)	15.37	40.00	6.15
Motores	1.11	100.00	1.11
		TOTAL	12.66

Quadro executivo - QD5

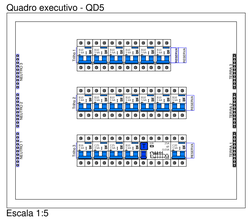

Escala 1:5

Quadro de Cargas (QD6) - TÉRREO

Circuito	Descrição	Esquema	Método de inst.	Tensão (V)	Iluminação (W) 6	12	18	19	24	36	40	Tomadas (W) 100	1000	5400	Pot. total. (VA)	Pot. total. (W)	Fases	Pot. - R (W)	Pot. - S (W)	Pot. - T (W)	FCT	FCA	In' (A)	Ip (A)	Seção (mm²)	Ic (A)	Icc (kA)	Disj. (A)	dV parc (%)
76	Iluminação Externa	F+F+T	B1	220 V		10	2	5							388	338	R+S	169	169		1,00	0,71	2,0	1,8	1,5	17,5	5	10	0,57
77	Iluminação	F+F+T	B1	220 V				1	14	2					861	608	R+S	304	304		1,00	0,70	4,4	3,9	1,5	17,5	5	10	0,45
78	Iluminação	F+F	B1	220 V				17	15						1731	1212	R+S	606	606		1,00	0,70	7,6	7,9	1,5	17,5	5	10	2,79
79	Iluminação de Emergência	F+F	B1	220 V	8	1									60	60	R+S	30	30		1,00	0,70	0,3	0,3	1,5	17,5	5	10	0,03
80	Tug's Sanitários	2F+N+T	B1	220/127 V								4			444	400	R+S	200	200		1,00	0,70	2,9	2,0	2,5	21,0	5	20	0,33
81	Tug's Recepção	2F+N+T	B1	220/127 V								11			1222	1100	R+S	550	550		1,00	0,70	7,9	5,6	2,5	21,0	5	10	0,96
82	Tug's Recepção	2F+N+T	B1	220/127 V								8			889	800	R+S	400	400		1,00	0,70	5,8	4,0	2,5	21,0	5	10	0,50
83	Tug's Espera	2F+N+T	B1	220/127 V								6			667	600	R+S	300	300		1,00	0,70	4,3	3,0	2,5	21,0	5	10	0,49
84	Tug's Espaço Lúdico	2F+N+T	B1	220/127 V								10			1111	1000	R+S	500	500		1,00	0,70	3,6	5,1	2,5	21,0	5	10	0,51
85	Tug's Sala de Vacinação	2F+N+T	B1	220/127 V								12			1333	1200	R+S	600	600		1,00	1,00	4,5	6,1	2,5	21,0	5	10	0,18
86	Reserva	2F+N+T	B1	220/127 V											0	0	R+S				1,00	1,00	0,0	0,0	2,5	21,0	5	10	0,00
87	Reserva	2F+N+T	B1	220/127 V											0	0	R+S				1,00	1,00	0,0	0,0	2,5	21,0	5	10	0,00
88	Tug's Amamentação	2F+N+T	B1	220/127 V								8			889	800	R+S	400	400		1,00	1,00	4,0	4,0	2,5	21,0	5	10	0,17
89	Tug's Sala de Atendimento	2F+N+T	B1	220/127 V								12			1333	1200	R+S	600	600		1,00	0,70	8,7	6,1	2,5	21,0	5	10	0,36
90	Tug's Banheiro	2F+N+T	B1	220/127 V								1			111	100	R+S	50	50		1,00	0,70	0,7	0,5	2,5	21,0	5	20	0,05
91	Chuveiro	F+F+T	B1	220 V										1	5400	5400	R+S	2700	2700		1,00	0,71	34,6	24,5	6	41,0	5	40	0,77
92	Tug's Sala de Práticas Coletivas	2F+N+T	B1	220/127 V								13			1444	1300	R+S	650	650		1,00	0,71	9,2	6,6	2,5	21,0	5	10	0,59
93	Tug's Sala de Práticas Coletivas	2F+N+T	B1	220/127 V								7			778	700	R+S	350	350		1,00	0,71	5,0	3,5	2,5	21,0	5	10	0,37
94	Tug's Sala de Práticas Coletivas	2F+N+T	B1	220/127 V								8			889	800	R+S	400	400		1,00	0,71	5,7	4,0	2,5	21,0	5	10	0,30
95	Tug's Externos e Resíduos	2F+N+T	B1	220/127 V								11			1222	1100	R+S	550	550		1,00	0,71	7,8	5,6	2,5	21,0	5	10	0,68
96	Portão Eletronico	2F+N+T	B1	220/127 V									1		1111	1000	R+S	500	500		1,00	0,71	7,1	5,1	2,5	21,0	5	10	1,24
97	Reserva	2F+N+T	B1	220/127 V											0	0	R+S				1,00	1,00	0,0	0,0	2,5	21,0	5	10	0,00
98	Reserva	2F+N+T	B1	220/127 V											0	0	R+S				1,00	1,00	0,0	0,0	2,5	21,0	5	10	0,00
TOTAL					8	1	10	2	6	31	17	111	1	1	21884	19718	R+S	9859	9859	0									

Quadro de Cargas (QD5) - TÉRREO

Circuito	Descrição	Esquema	Método de inst.	Tensão (V)	Iluminação (W) 6	7	18	19	24	36	40	Tomadas (W) 100	750	3000	Pot. total. (VA)	Pot. total. (W)	Fases	Pot. - R (W)	Pot. - S (W)	Pot. - T (W)	FCT	FCA	In' (A)	Ip (A)	Seção (mm²)	Ic (A)	Icc (kA)	Disj. (A)	dV parc (%)
54	Iluminação	F+F+T	B1	220 V			8		4	4	13				996	696	R+T	348		348	1,00	0,70	5,7	4,5	1,5	17,5	5	10	0,40
55	Iluminação	F+F+T	B1	220 V				4	2	3	6				659	472	R+T	236		236	1,00	0,70	2,6	3,0	1,5	17,5	5	10	1,87
56	Iluminação Externa	F+F+T	B1	220 V			19								380	342	R+T	171		171	1,00	0,70	2,5	1,7	1,5	17,5	5	10	1,06
57	Iluminação de Emergência	F+F	B1	220 V	9										54	54	R+T	27		27	1,00	0,70	0,4	0,2	1,5	17,5	5	10	0,02
58	Tug's Consultório Odontológico 01	2F+N+T	B1	220/127 V								11			1222	1100	R+T	550		550	1,00	0,70	7,2	5,6	2,5	21,0	5	10	0,44
59	Tug's Consultório Odontológico 02	2F+N+T	B1	220/127 V								8			889	800	R+T	400		400	1,00	0,70	5,8	4,0	2,5	21,0	5	10	0,44
60	Tug's Consultório Odontológico 03	2F+N+T	B1	220/127 V								9			1000	900	R+T	450		450	1,00	0,70	6,5	4,5	2,5	21,0	5	10	0,59
61	Tug's Consultório Odontológico 04	2F+N+T	B1	220/127 V								10			1111	1000	R+T	500		500	1,00	0,70	2,9	5,1	2,5	21,0	5	10	0,10
62	Tug's Consultório Odontológico 05	2F+N+T	B1	220/127 V								8			889	800	R+T	400		400	1,00	0,70	5,8	4,0	2,5	21,0	5	10	0,20
63	Reserva	2F+N+T	B1	220/127 V											0	0	R+T				1,00	1,00	0,0	0,0	2,5	21,0	5	10	0,00
64	Reserva	2F+N+T	B1	220/127 V											0	0	R+T				1,00	1,00	0,0	0,0	2,5	21,0	5	10	0,00
65	Tug's Consultório Odontológico 06	2F+N+T	B1	220/127 V								8			889	800	R+T	400		400	1,00	0,70	5,8	4,0	2,5	21,0	5	10	0,41
66	Tug's Farmácia	2F+N+T	B1	220/127 V								7			778	700	R+T	350		350	1,00	0,71	5,0	3,5	2,5	21,0	5	10	0,34
67	Tug's Geladeiras Farmácia	2F+N+T	B1	220/127 V								9			1000	900	R+T	450		450	1,00	0,71	6,4	4,5	2,5	21,0	5	10	0,46
68	Tug's Sanitários	2F+N+T	B1	220/127 V								3			333	300	R+T	150		150	1,00	0,71	2,1	1,5	2,5	21,0	5	20	0,12
69	Tug's Farmácia Dispersão	2F+N+T	B1	220/127 V								10			1111	1000	R+T	500		500	1,00	0,71	7,1	5,1	2,5	21,0	5	10	0,60
70	Compressor 03	F+F+T	B1	220 V									1		4604	3000	R+T	1500		1500	1,00	1,00	20,9	20,9	4	32,0	3	25	0,60
71	Compressor 04	F+F+T	B1	220 V									1		4604	3000	R+T	1500		1500	1,00	0,70	29,9	20,9	6	41,0	3	25	0,77
72	Motor 03	2F+N+T	B1	220/127 V										1	1591	750	R+T	375		375	1,00	0,70	10,3	7,2	4	28,0	5	16	0,41
73	Motor 04	2F+N+T	B1	220/127 V										1	1591	750	R+T	375		375	1,00	0,70	10,3	7,2	4	28,0	5	16	0,45
74	Reserva	2F+N+T	B1	220/127 V											0	0	R+T				1,00	1,00	0,0	0,0	2,5	21,0	5	10	0,00
75	Reserva	2F+N+T	B1	220/127 V											0	0	R+T				1,00	1,00	0,0	0,0	2,5	21,0	5	10	0,00
TOTAL					9	8	19	8	6	16	6	83	2	2	23702	17364	R+T	8682	0	8682									

Quadro executivo - QD6

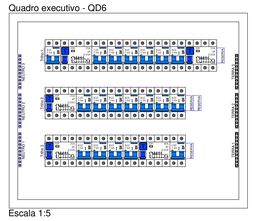

Escala 1:5

REVISÃO / -
OBS.

JOSE LUIZ RIBEIRO DE MACEDO:00592500896
00896

Assinado de forma digital por JOSE LUIZ RIBEIRO DE MACEDO:00592500896
Dados: 2025.06.09 14:06:46 -03'00'

PREFEITURA DO MUNICIPIO DE MAUÁ
SECRETARIA DE OBRAS

UBS ELIZABETH

DETALHES

QUADROS DE DISTRIBUIÇÃO 5 e 6

govbr MARCELO PERONI LEMOS
Documento assinado digitalmente
Data: 09/06/2025 13:50:53-0300
Verifique em https://validar.iti.gov.br

ESCALA INDICADA

30.011.900

ARQ./PAST. 2620250959712

FOLHA 09

DATA: 06/2025 RESPONS.: MARCELO PERONI LEMOS CREA / CAU: 5069414736