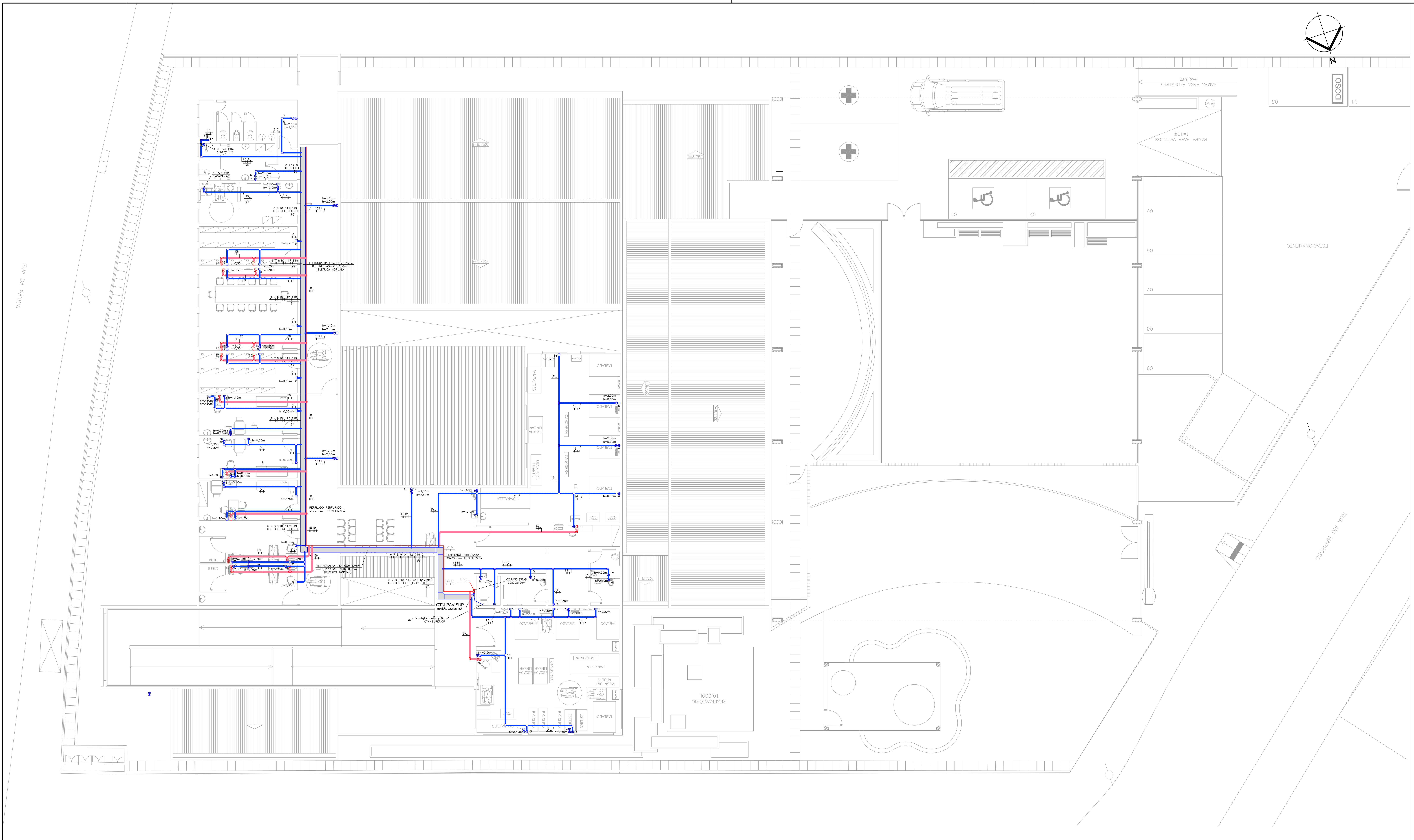

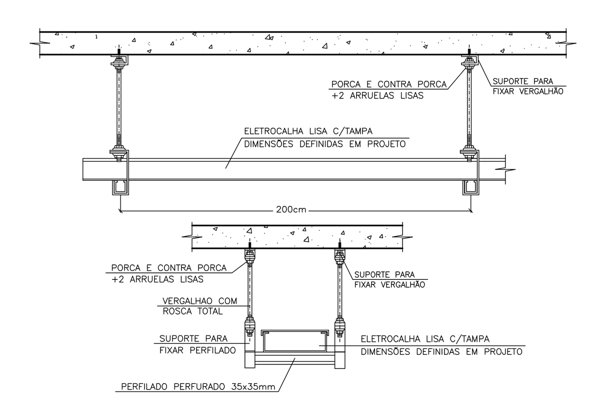

DETALHE FIXAÇÃO CALHA DE ALIMENTAÇÃO

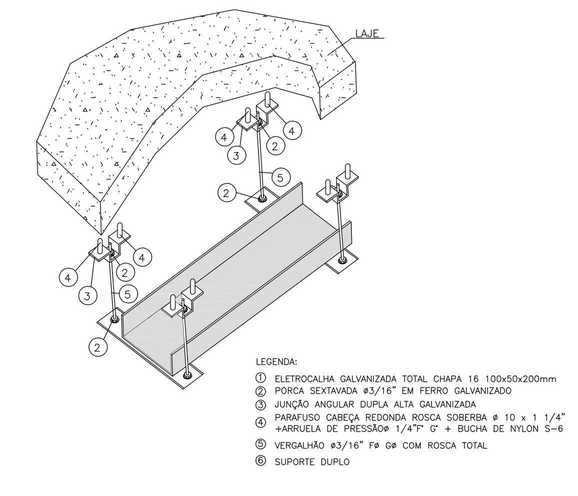

DETALHE DE FIXAÇÃO CALHA

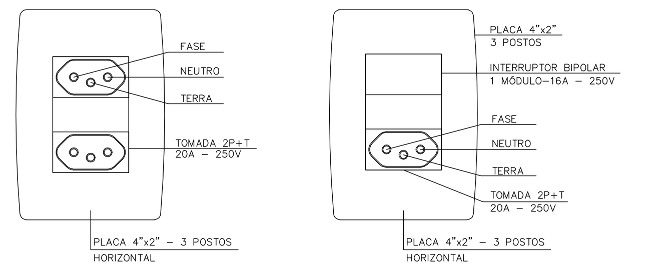

DETALHE ESPELHO INTERRUPTORES + TOMADAS ALIMENTADOR

SEM ESCALA

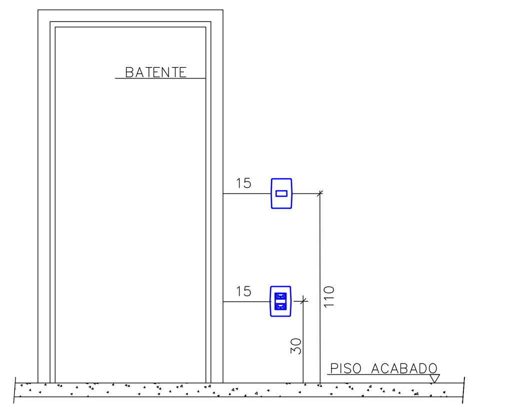

DETALHE GENÉRICO ALTURA INTERRUPTORES E TOMADAS

SEM ESCALA

NORMAS APLICÁVEIS

- NBR 60439 (1 A 4)
- NBR 5410 INSTALAÇÕES ELÉTRICAS DE BAIXA TENSÃO

NBR 5282 DISJUNTORES EM CAIXA MOLDADA NBR 5624 ELETRODUTOS METÁLICOS

- NBR 5370 CONECTORES PARA CABOS ELÉTRICOS PB – 23 CAIXAS DE DERIVAÇÕES DE INSTALAÇÕES ELÉTRICAS
- NBR 5808 CONJUNTOS DE MANOBRA DE BAIXA TENSÃO IEC 269 "LOW – VOLTAGEM" FUSES
- NBR 6147 PLUGS E TOMADAS DE USO DOMÉSTICO
- NR 10 SEGURANÇA EM INSTALAÇÕES E SERVIÇOS EM ELETRICIDADE
- TODAS AS DEMAIS NORMAS, E REGULAMENTOS PERTINENTES AOS PROJETOS E INSTALAÇÕES ENVOLVIDAS

- O PROJETO, A EXECUÇÃO E A MANUTENÇÃO DAS INSTALAÇÕES ELÉTRICAS DEVEM SER CONFIADOS A PESSOAS HABILITADAS A CONCEBER E EXECUTAR OS TRABALHOS EM
- CONFORMIDADE COM A NORMA NBR 5410/04

NOTAS GERAIS ELÉTRICA

1– OS CABOS ALIMENTDORES DEVEM SER DO TIPO AFUMEX, NÃO PROPAGANTE DE CHAMAS E AUTO–EXTINÇÃO DE FOGO E BAIXA EMISSÃO DE FUMAÇA E GASES TÓXICOS E CORROSIVOS. FORAM PROJETADOS PARA TEMPERATURA DE 90° CÉLCIUS E ISOLAÇÃO DE 0,6/1,0kV, ATENDENDO AS NORMAS TÉCNICAS ABNT–5410/04 , NBR–13570/96 E NBR–13248/00.
2– TODOS OS CIRCUITOS DEVEM SER ANILHADOS EM TODOS OS PONTOS VISÍVEIS. CABOS NEUTROS NÃO PODEM SER MISTURADOS E DEVEM SER NA COR AZUL CLARO.
3– OS QUADROS ELÉTRICOS DEVEM SER FABRICADOS CONFORME NORMA ABNT–NBR–6808, OSERVANDO–SE A EXECUÇÃO E OS TESTES EXIGIDOS PELA NORMA.
4– BARRAMENTO DE COBRE ELETROLÍTICO COM 99,99% DE PUREZA, BARRAMENTOS DE FASES,NEUTRO E ATERRAMENTO PLACA DE ACRÍLICO DE IDENTIFICAÇÃO INTERNA E CHAVES DE PROTEÇÃO.
5– CÓPIA DO PROJETO PARA CONSULTA JUNTO AO QUADRO ELÉTRICO – GRAU DE PROTEÇÃO IP–54 E UTILIZAÇÃO DE DISJUNTORES DE FABRICAÇÃO NACIONAL.
6– 2 FIAÇÃO NÃO INDICADA DEVERÁ SER DE BITOLAS SERÃO DE #2,5mm . ELETRODUTOS E CAIXAS SEM INDICAÇÃO DE BITOLAS SERÃO : Ø3/4" e 4x2" RESPECTIVAMENTE.
7– TODOS OS PONTOS DE ENERGIA (PEN–PEN), DESTINADOS A ALIMENTAÇÃO DE MOTORES, DEVERÃO POSSUIR PROTEÇÃO LOCAL.
8– OS PONTOS DE ENERGIA DEVERÃO SER INSTALADOS A UMA DISTÂNCIA MÍNIMA DE 20cm PARA QUALQUER PONTO DE GÁS MEDICINAL.

NOTAS GERAIS ELÉTRICA

CONDUTORES	CONDUTORES	CIRCUITOS TERMINAIS		CIRCUITOS ALIMENTADORES		
		1,5 mm² ATÉ 6 mm²		DE 10 mm² A 16 mm²		ACIMA DE 25 mm²
		CABO UNIPOLAR MÉTODOS (A1 B1 C D E)	CABO MULTIPOLAR MÉTODOS (A1 B1 C D E)	CABO UNIPOLAR MÉTODOS (A1 B1 B2 C D F)	CABO MULTIPOLAR MÉTODOS (A1 B1 B2 C D E)	CABO UNIPOLAR MÉTODOS (A1 B1 B2 C D F)
FASES	R	VERMELHA	VERMELHA	VERMELHA	VERMELHA	PRETA N1
	S	BRANCA	BRANCA	BRANCA	BRANCA	PRETA N2
	T	PRETA	PRETA	PRETA	PRETA	PRETA N3
NEUTROS	N	AZUL CLARO	AZUL CLARO	AZUL CLARO	AZUL CLARO	AZUL CLARO
PROTEÇÃO (TERRA)	PE	VERDE/AMARELO OU VERDE				VERDE
RETORNO	R	AMARELO				
RETORNO THREE WAY	R	CINZA				
POSITIVO	+	VERMELHA				
NEGATIVO	–	PRETA				

OBSERVAÇÃO:
1– NOS CABOS COM A COR DE ISOLAÇÃO PRETA E NOS CABOS NUMERIZADOS, UTILIZAR ANILHA IDENTIFICANDO AS FASES R, S E T COM AS LETRAS R, S, T.
2–NÃO SERÁ ACEITA EM HIPÓTESE ALGUMA, A UTILIZAÇÃO DE FITA COLORIDA SOBRE A EXTENÇÃO TOTAL DOS CABOS PARA ALTERAR A COR NATURAL DOS MESMOS.

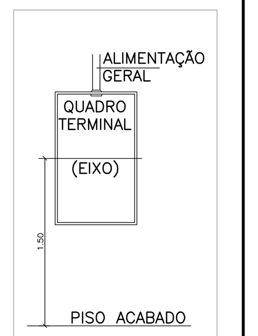

NOTAS:

1 – AS DIMENSÕES E COTAS ESTÃO EM METRO, EXCETO ONDE INDICADO.
2 – PARA NOTAS VER DES. 883–MA019–047–IE3–001.

REVISÃO Nº	DATA	NATUREZA DA REVISÃO	EXECUÇÃO	VERIFICAÇÃO	APROVAÇÃO	DOCUMENTO DE REFERÊNCIA	DATA	FIRMA	Nº DO DESENHO
A	13/03/2018	ATENDIMENTO COMENTÁRIOS – SEC. DE OBRAS	LAUDENYR	JULIANA	ROSANA				

GEOMETRICA

PREFEITURA DO MUNICÍPIO DE MAUÁ

SECRETARIA DE OBRAS

DESENHO Nº	883-MA019-047-IE3-004
ESCALA	1:100
PROJETO	LLPROJETOS
DESENHO	LAUDENYR LAZZARO
VERIFICAÇÃO	JULIANA GODOI
APROVAÇÃO	ROSANA C. OLIVEIRA CREA: 0601838580 | CAU: A51736-4
RRT Nº	
AUTORIZAÇÃO	

OBJETO

REFORMA DO CENTRO ESPECIALIZADO EM REABILITAÇÃO - CER
RUA DA PÁTRIA, 237 - MUNICÍPIO DE MAUÁ
PROJETO EXECUTIVO DE INSTALAÇÕES ELÉTRICAS
PLANTA DO PAVIMENTO SUPERIOR - TOMADAS

OPERAÇÃO	883-MA019
TRABALHO	047-IE3
DES.Nº	004
DATA	MAR/18
REVISÃO	A