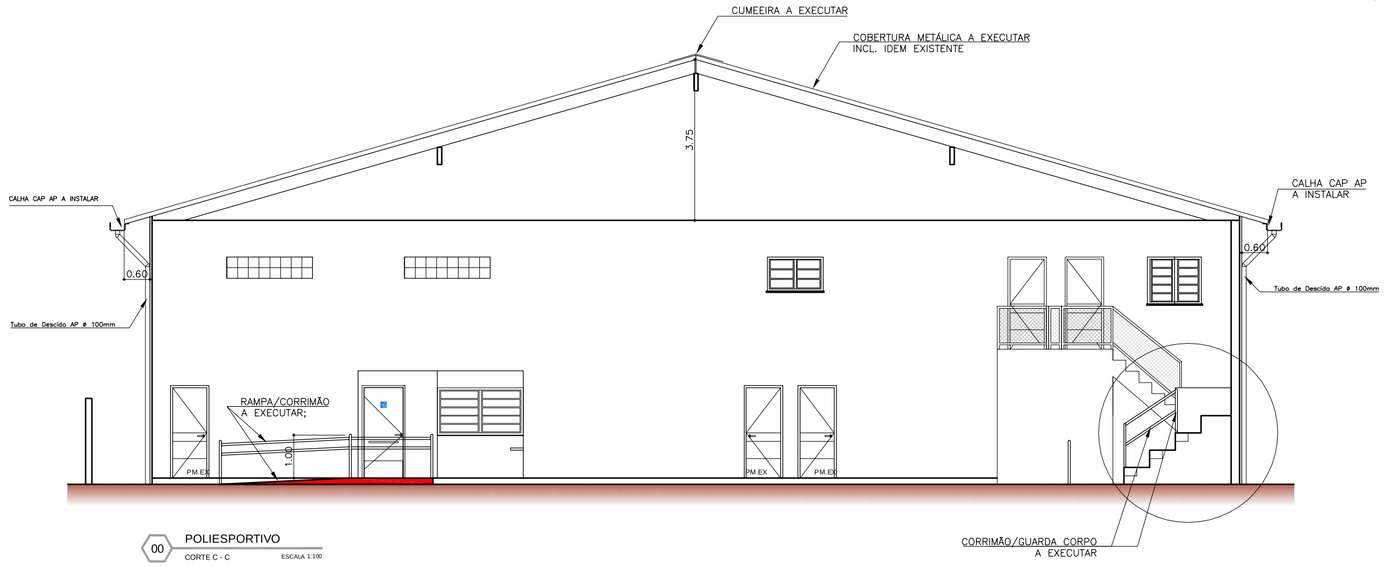

00 POLIESPORTIVO
CORTE C - C
ESCALA 1:100

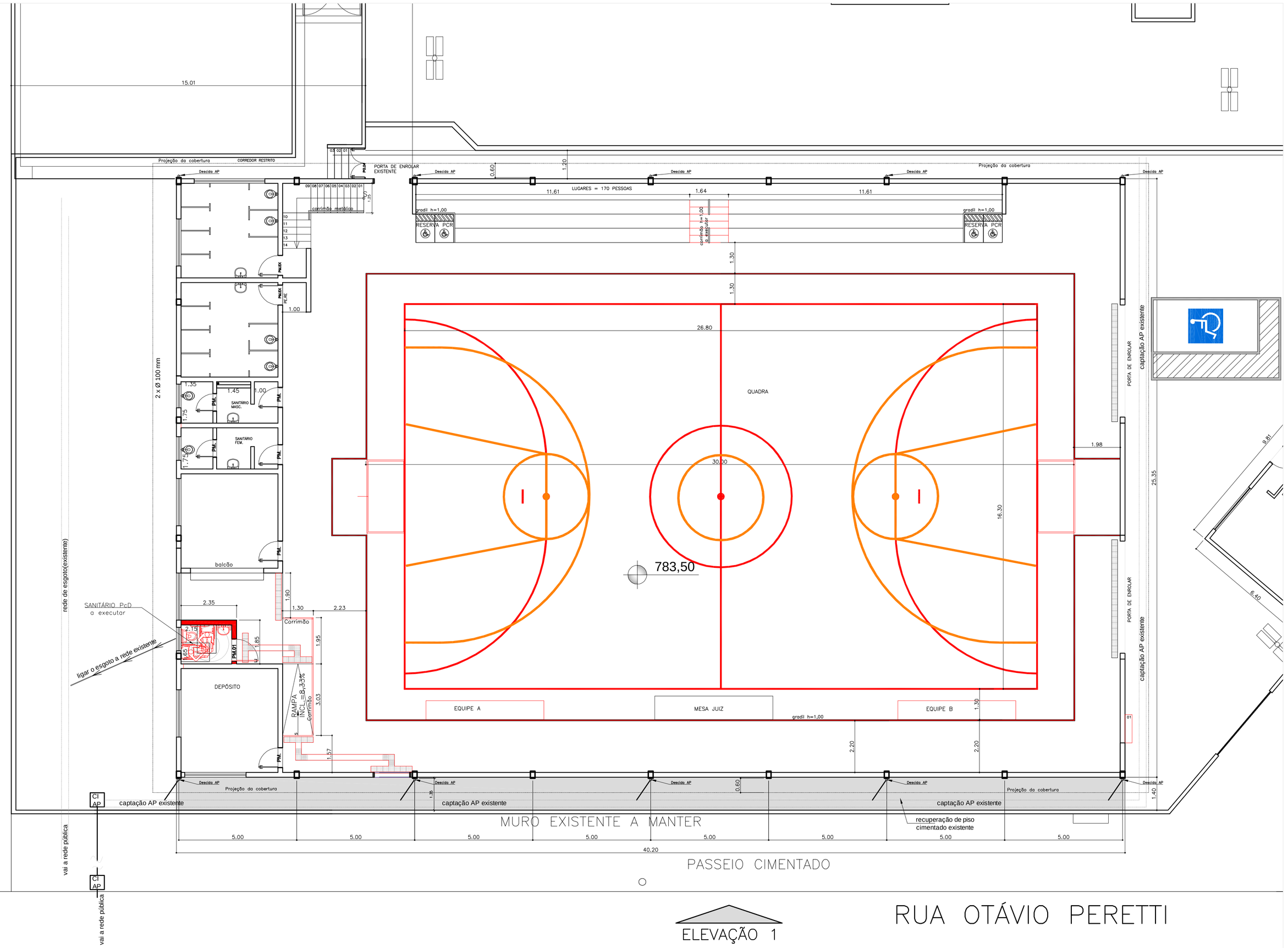

00 POLIESPORTIVO planta
HIDRÁULICA
ESCALA 1:100

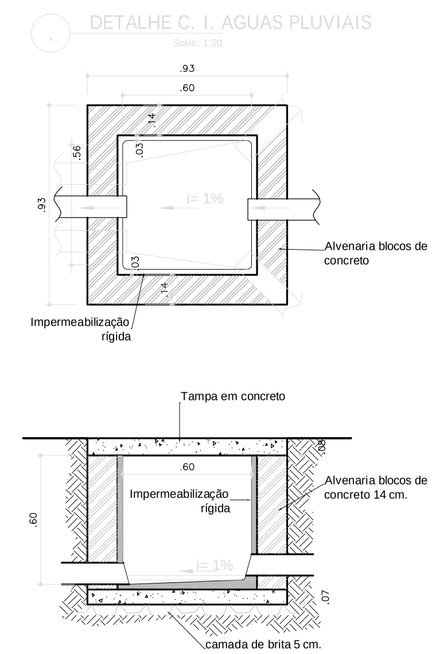

Revis. nº	Dta.	Natureza / Descrição	Desenho
000	jun/2019	EMISSÃO INICIAL	

APROVAÇÃO / OBS.:

ROBERTO JEREMIAS DE OLIVEIRA BASTOS
Engenheiro Civil
CREA-SP 5063101963
ART. 28027230180807193

LEGENDA

- CONSTRUIR
- PASSEIO A CONSTRUIR
- DEMOLIR

PREFEITURA DO MUNICIPIO DE MAUÁ
SECRETARIA DE OBRAS

REFORMA DO POLIESPORTIVO BERENICE R. ENDO

COBERTURA E ADEQUAÇÃO PcD

ARQUITETURA - HIDRÁULICA - CORTE C-C

RUA OTÁVIO PERETTI - VILA ASSIS - MAUÁ - SP

PROJETO BÁSICO

INDICADA

04.076.900

03/04