BOCA DE LOBO DUPLA – FORMA

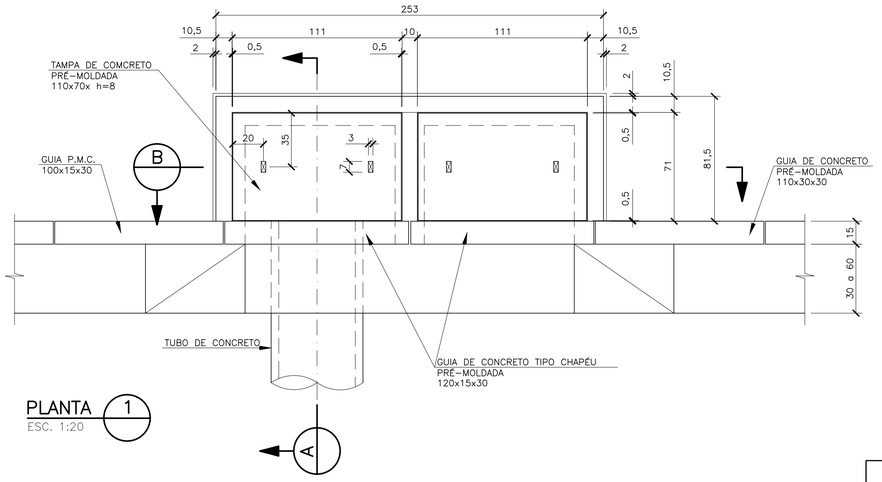

PLANTA 1
ESC. 1:20

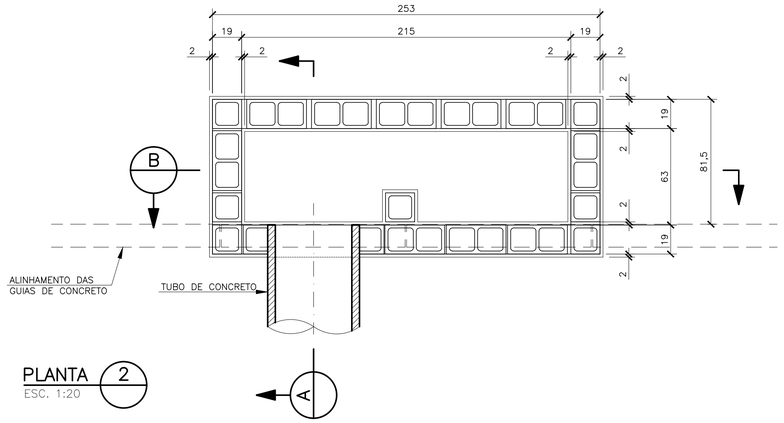

PLANTA 2
ESC. 1:20

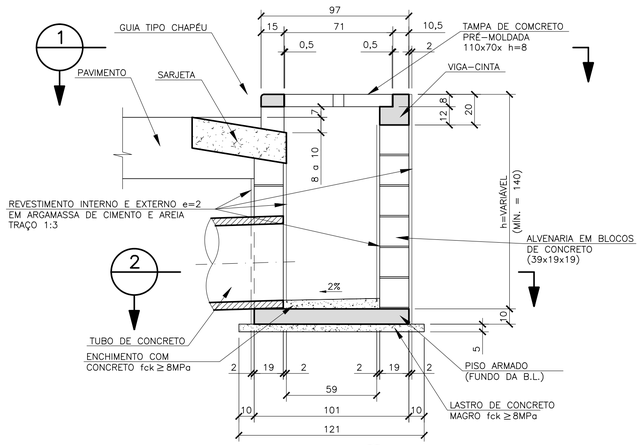

CORTE A
ESC. 1:20

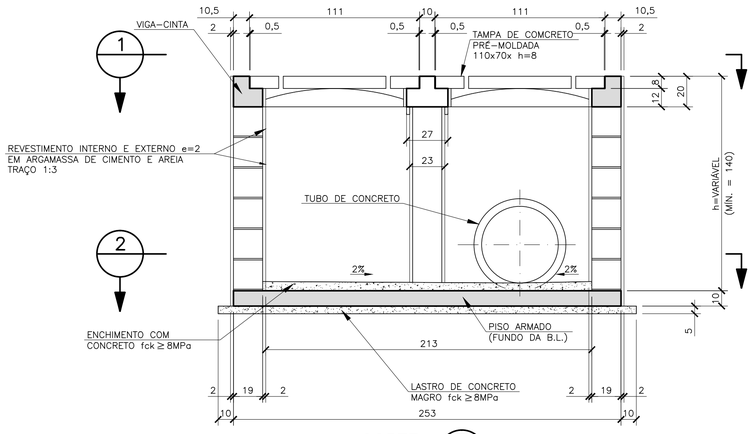

CORTE B
ESC. 1:20

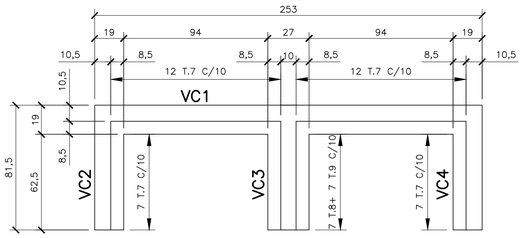

VIGA-CINTA SOB A TAMPA
ESC. 1:20

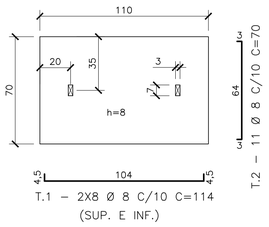

LAJE DA TAMPA DA B. L. (2X)
ESC. 1:20

BOCA DE LOBO DUPLA – ARMADURA

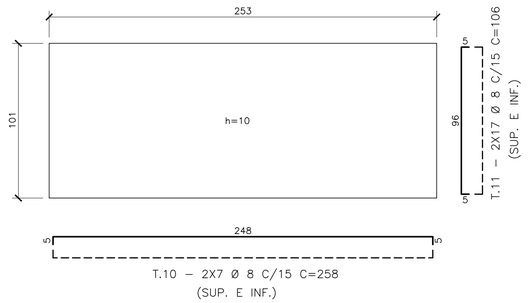

LAJE DA TAMPA DA B. L.
ESC. 1:20

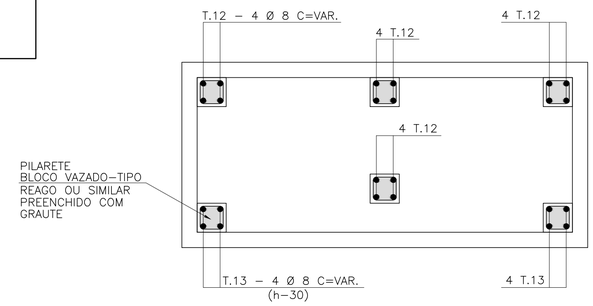

OBS. PARA PILARETES, USAR BLOCOS VAZADOS TIPO REAGO OU SIMILAR, PREENCHIDOS COM GRAUTE

PLANTA DOS PILARETES
ESC. 1:20

LISTA DE FERROS

T	Ø	QUANT.	COMPRIMENTOS	
			UNIT. (cm)	TOTAL (m)
1	8	32	114	36,48
2	8	22	70	15,40
3	10	2	262	5,24
4	6,3	4	262	10,48
5	10	4	90	3,60
6	6,3	8	90	7,20
7	6,3	38	66	25,08
8	6,3	7	66	4,62
9	6,3	7	48	3,36
10	8	14	258	36,12
11	8	34	106	36,04
12	8	16	VAR.	21,44
13	8	8	VAR.	8,32

RESUMO DO AÇO CA-50 e CA-60

AÇO	Ø (mm)	COMPRIM. (m)	Kg/m	PESO (Kg)
CA-60	5		0.16	
CA-50	6.3	30,00	0.25	8
	8	83,51	0.40	33
	10	6,42	0.63	4
	12.5		1.00	
	16		1.60	
	20		2.50	
	22		3.05	
	25		4.00	
PESO TOTAL (Kg)				45

VC1
ESC. 1:20

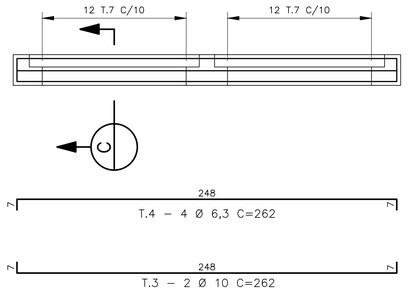

VC 2 e VC4 (2X)
ESC. 1:20

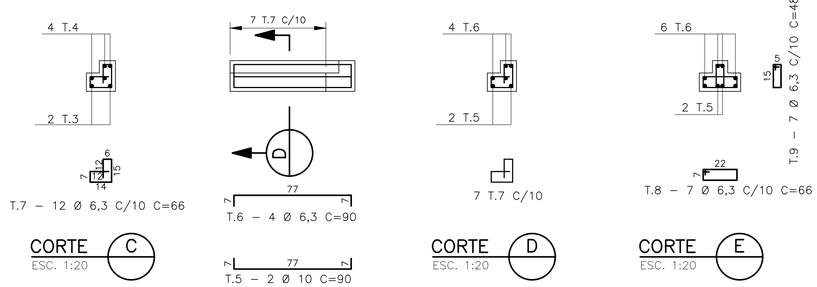

CORTE C
ESC. 1:20

CORTE D
ESC. 1:20

CORTE E
ESC. 1:20

VC3
ESC. 1:20

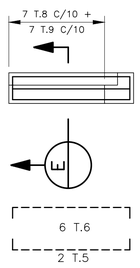

REVISÃO Nº	DATA	NATUREZA DA REVISÃO	EXECUÇÃO	VERIFICAÇÃO	APROVAÇÃO	DOCUMENTO DE REFERENCIA	DATA	FIRMA	Nº DO DESENHO

NOTAS:

1 – MEDIDAS EM cm, DIÂMETRO DOS FERROS EM mm, EXCETO AS INDICADAS.
2 – ESCAVAR ~70 cm À VOLTA DA BOCA DE LOBO, PARA EXECUÇÃO DO REVESTIMENTO EXTERNO.
3 – REVESTIMENTO INTERNO E EXTERNO DA BOCA DE LOBO COM ARGAMASSA DE CIMENTO E AREIA NO TRAÇO 1:3.
4 – DIÂMETRO MÍNIMO DO TUBO DE CONCRETO = 50cm.
5 – RECOBRIMENTO MÍNIMO DO TUBO DE CONCRETO SOB O PAVIMENTO DEVERÁ DE 70cm.
6 – CEIXAR FERRAGEM DE ESPERA, NO PISO ARMADO PARA OS PILARETES.
7 – AÇO CA50B.
8 – RECOBRIMENTO DAS ARMADURAS = 2,5 cm.
9 – CONCRETO ESTRUTURAL = fck ≥ 18 MPa.
10– CONCRETO MAGRO = fck ≥ 8 MPa.

PREFEITURA DO MUNICíPIO DE MAUÁ
SECRETARIA DE OBRAS

OBJETO: PROJETO EXECUTIVO DE DRENAGEM E PAVIMENTO DETALHES DE DRENAGEM		ESCALA: 1:20 REVISÃO: Ø
PROJETO: NELSON MIGUEL JÚNIOR	ART: 28027230190654221	DES.Nº: DR3-502
RESPONSÁVEL TÉCNICO REVISÃO	CREA/CAU: 0600766947SP	DATA: JULHO/17
ASSINATURA	APROVADO POR:	

883-MA019-033-DR3-502_Ø